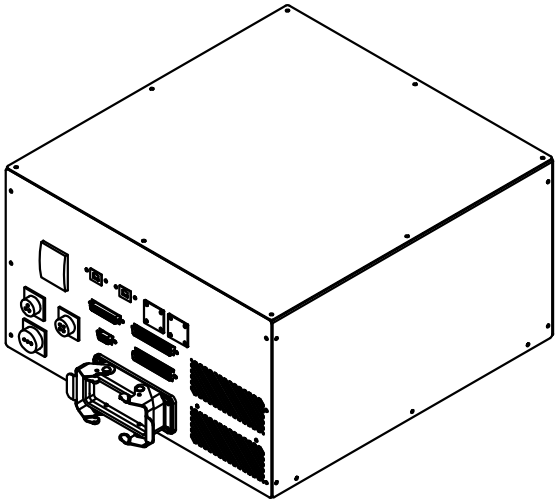

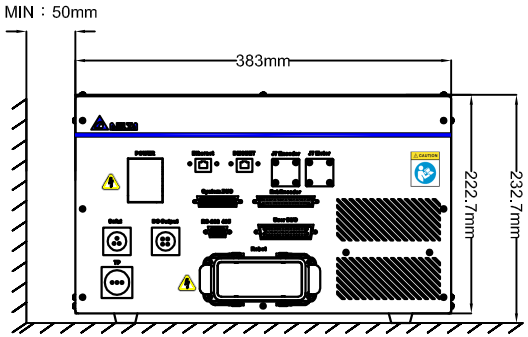
MIN：50mm
383mm
222.7mm
232.7mm

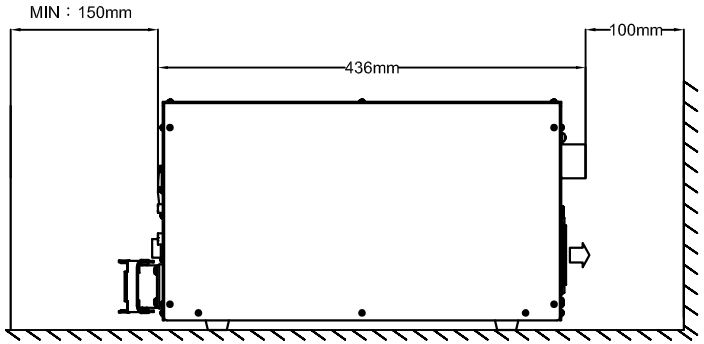
MIN：150mm
436mm
100mm